Кукурузная жатка

OptiCorn

ИНСТРУКЦИЯ ПО ЭКСПЛУАТАЦИИ

Тип:
Заводской номер:
Год изготовления:

Внимание!

Обеспечение качественными
запасными частями гарантируем
только в том случае, если запчасти
закажете у фирмы ОПТИГЕЙП!

2010г.

OPTIGÉP Kft. 5630 Békés, Vésztői út 1/1. Tel.: +36-66-411-833, Fax: +36-66-411-045
E-mail.: optigep@mail.datanet.hu http://www.optigep.hu

СОДЕРЖАНИЕ

1. ВВЕДЕНИЕ **4**

1.1 Область применения и назначение жатки *4*

1.2 Объяснение условных обозначений *4*

1.3 Навеска на комбайн *4*

2. ТЕХНИЧЕСКИЕ ДАННЫЕ **5**

3. ТЕХНИЧЕСКОЕ ОПИСАНИЕ **7**

3.1 Принцип действия жаток *7*

3.2 Рама сварная *7*

3.3 Шнек *8*

3.4 Привод *8*

3.5 Русла *10*

3.6 Делители и обшивки *10*

3.7 Соединение привода *12*

3.8 Центральная установка рейки початкосрывателей *12*

4. ПЕРЕВОЗКА И ХРАНЕНИЕ **14**

4.1 Перевозка на опорах *14*

4.2 Перевозка на подставке *14*

4.3 Перевозка на комбайне *14*

4.4 Хранение жатки *15*

5. ВВОД В ЭКСПЛУАТАЦИЮ **16**

5.1 Задачи перед вводом в эксплуатацию *16*

5.2 Навеска жатки на комбайн, прокатка на холостом ходу *16*

5.3 Работа с жаткой *17*

5.4 Снятие жатки с комбайна *17*

6. ТЕХНИЧЕСКОЕ ОБСЛУЖИВАНИЕ **19**

6.1 Уход и смазка *19*

6.2 Проведение регулировок на жатке *21*

6.2.1 Регулировка щели между рёбрами цилиндра и очистительными ножами 21

6.2.2 Регулировка початкосрывательных реек 22

6.2.3 Регулировка натяжённости ложечных цепей 23

6.2.4 Выключение измельчителя стеблей 23

6.2.5 Регулировка шнека 24

6.2.6 Боковой привод 25

7. ПРАВИЛА ТЕХНИКИ БЕЗОПАСНОСТИ **26**

7.1 Правила охраны труда в процессе эксплуатации *26*

7.2 Техника безопасности при транспортировке *26*

7.3 Расположение таблицы данных и наклеек *27*

8. ЮРИДИЧЕСКИЕ ЗАЯВЛЕНИЯ **29**

9. ЗАКАЗ ЗАПАСНЫХ ЧАСТЕЙ **31**

1. ВВЕДЕНИЕ

В процессе разработки и изготовления курузных жаток типа OptiCorn использованные материалы не являются вредными для здоровья и расчитаны для правильной эксплуатации. При разработке была соблюдена безопасность обслуживающего персонала, обращено внимание на то, чтобы машина соответствовала современным требованиям техники безопасности, а также конструкторские решения не создавали риск по техники безопасности. На опасных местах встроены предохранительные узлы и в тех местах, где это невозможно снабдили с надписями и пиктограммами, которые предупреждают об опасности.

1.1 Область применения и назначение жатки

Курузные жатки типа OptiCorn адаптированные с соответствующей проставкой на комбайн, предназначены для уборки кукурузы на зерно и измельчения стеблей в одном ходу в стадии полной зрелости кукурузы.

1.2 Объяснение условных обозначений

Условное обозначение на жатке OptiCorn - обясняется следующим образом:

Например: OptiCorn 6 76

Семья курузных жаток

Количество одновременно убираемых рядов

Ширина междурядья в см

<u>Правую и левую сторону жатки определяем смотря из кабины комбайна!</u>

1.3 Навеска на комбайн

Расположение специальных отверстий, служащих для навески к наклонной камере одинаковы для любого типа жатки. Навеска жатки на различные типы комбайнов осуществляется посредством специальной навесной рамы, размеры которой зависят от типа комбайна. Жатки производятся со специальной навесной рамой соответственно заказу.

Привод жатки осуществляется через карданный вал от приводного вала наклонной камеры комбайна.

OPTIGÉP Kft. 5630 Békés, Vésztői út 1/1. Tel.: +36-66-411-833, Fax: +36-66-411-045
E-mail.: optigep@mail.datanet.hu http://www.optigep.hu

2. ТЕХНИЧЕСКИЕ ДАННЫЕ

С междурядьем 70 см

Данные		Ед. изм.	Тип жатки OptiCorn -470	-570	-670	-870	-1270	Примечание
Привод		-	одно-	двусторонний				
Кол. убираемых рядков		шт	4	5	6	8	12	
Расстояние между рядами		см	70	70	70	70	70	номинальное расстояние*
Предлагаемая раб. скорость		км/час	6-10 (в зависимости от состояния кукурузы, поля и применения измельчителя)					
Габариты жатки в раб. положении								
	длина	мм	2930	2930	2930	2930	2930	
	ширина	мм	2965	3580	4258	5638	8438	
	высота	мм	1560	1560	1560	1560	1560	с защитной сеткой
Габариты жатки при транспортировке на подпорах								
	длина	мм	2965	3580	4258	5638	8438	
	ширина	мм	2054	2054	2054	2054	2054	
	высота	мм	1510	1510	1510	1510	1510	с защитной сеткой
Габариты жатки при транспортировке на подставке								
	длина	мм	2965	3580	4258	5638	8438	
	ширина	мм	1400	1400	1340	1340	1400	с бортами
	высота	мм	2340	2340	2300	2300	2340	
Масса		кг	1450	1810	2300	2600	4100	
Сварной каркас		-	Универсальный					
Русла		-	По рядам снабжены с предохранительной муфтой					
Измельчитель стеблей		-	Выключаемый порядно, расположен непосредственно под цилиндрами русла					
Регулировка початкосрывательных реек		-	Центральная					
Боковой привод		-	Закрытый					
Шнек		-	Фрикционный диск на приводном колесе					
Мыски		-	Складываемые					
Приводное масло – привода русла		-	SAE 90 2,5 kg/ привод (заполнено на заводе)					
Приводное масло – привода стеблеизмельчителя		-	SAE 90 0,25 kg/ привод (заполнено на заводе)					

*Расстояние междурядья между измельчителями, находящими в середине жатки друг около друга может быть только 76,2 см. Для компенсации этого расстояния междурядья от середины к краю установлены следующие значения: 68; 69; 69,9 см.

С междурядьем 76 см

Данные		Ед. изм.	Тип жатки OptiCorn -476	-676	-876	-876 (с каркасом 76,2-80 см)	Примечание
Привод		-	одно-	двусторонний			
Кол. убираемых рядков		шт	4	6	8	8	
Расстояние между рядами		см	76,2	76,2	76,2	76,2-80	
Предлагаемая раб. скорость		км/час	6-10 (в зависимости от состояния кукурузы, поля и применения измельчителя)				
Габариты жатки в раб. положении							
	длина	мм	2930	2930	2930	2930	
	ширина	мм	2965	4738	6072	6338	
	высота	мм	1560	1560	1560	1560	с защитной сеткой
Габариты жатки при транспортировке на подпорах		мм					
	длина	мм	2965	4738	6072	6338	
	ширина	мм	2054	2054	2054	2054	
	высота	мм	1510	1510	1510	1510	с защитной сеткой
Габариты жатки при транспортировке на подставке							
	длина	мм	2965	4738	6072	6338	
	ширина	мм	1400	1340	1340	1340	с бортами
	высота	мм	2340	2300	2300	2300	
Масса		кг	1450	2350	2700	2750	
Сварной каркас		-	Универсальный				
Русла		-	По рядам снабжены с предохранительной муфтой				
Измельчитель стеблей		-	Выключаемый порядно, расположен непосредственно под				
Регулировка		-	Центральная				
Боковой привод		-	Закрытый				
Шнек		-	Фрикционный диск на приводном колесе				
Мыски		-	Складываемые				
Приводное масло – привода		-	SAE 90 2,5 kg/ привод (заполнено на заводе)				
Приводное масло – привода		-	SAE 90 0,25 kg/ привод (заполнено на заводе)				

OPTIGÉP Kft. 5630 Békés, Vésztői út 1/1. Tel.: +36-66-411-833, Fax: +36-66-411-045
E-mail.: optigep@mail.datanet.hu http://www.optigep.hu

3. ТЕХНИЧЕСКОЕ ОПИСАНИЕ

3.1 Принцип действия жаток

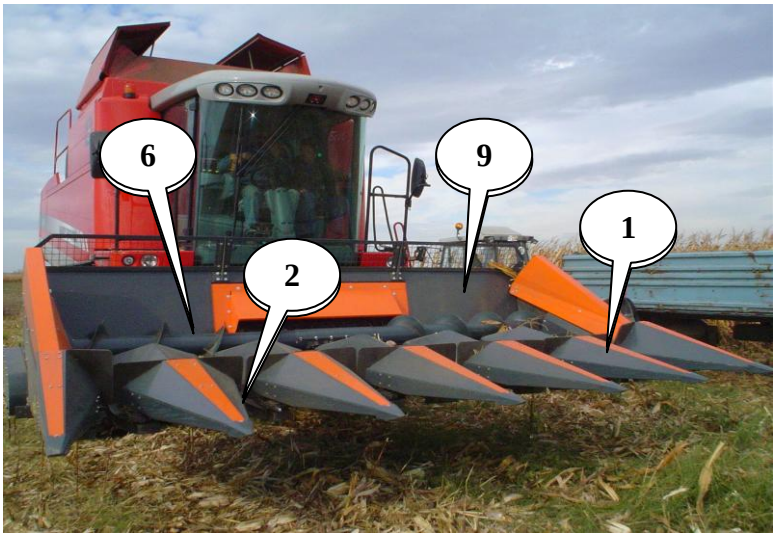

Рис. 1/a.

При движении жатки, делители (1) разделяют стебли кукурузы в ряды и направляют к руслам (2). См. рис. (1/a., b., c. ábra). Цилиндры (3), расположенные в руслах вращаются в направлении друг к другу и втягивают кукурузный стебль. В процессе втягивания стебля початок сталкивается с рейкой (4) и отрывается. Затем оторванный початок с помощью цепей (5) попадают в корпус шнека (6), откуда шнеком подаются дальше в наклонную камеру комбайна.

Жатки, снабжённые измельчителями стеблей (7), измельчивают ножами (8) втягиваемый вниз цилиндрами русел стебли кукурузы.

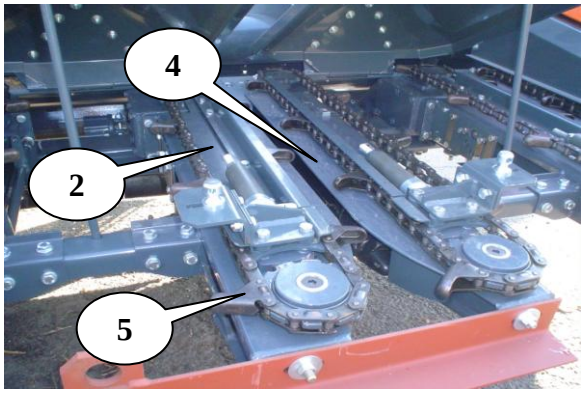

Рис. 1/b.

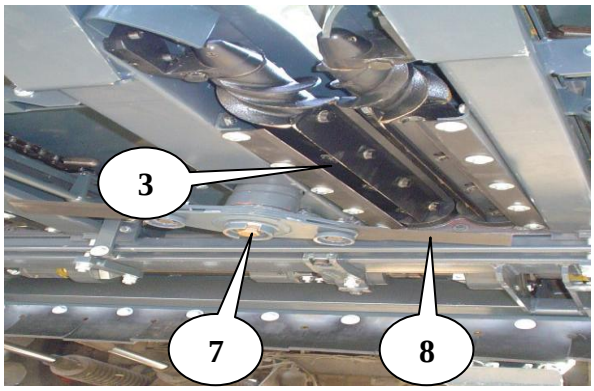

Рис. 1/c.

Все виды жаток по принципу действия одинаковы. Конструкция учитывая разницу в междурядьях, опять же одинакова.

3.2 Рама сварная

Каркас жатки (Рис. 1/a, - 9) представляет собой сварную конструкцию формы жёлоба, которая состоит из стальных фасонов и стального листа. На задней середине жатки оформлен проём, где жатка присоединяется к наклонной камере комбайна. Исполнение каркаса универсальное – с монтированием соответствующей проставки она присоединяется к различным типам комбайнов.

3.3 Шнек

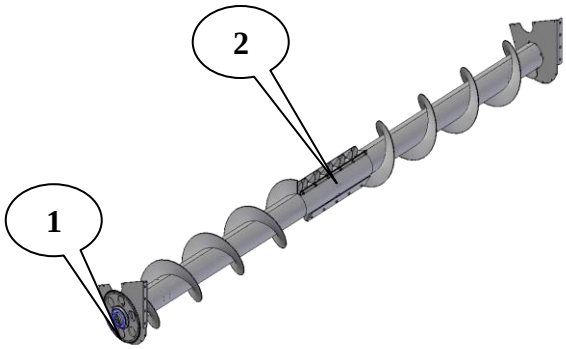

Шнек (Рис. 2/a - 6) находится в жёлобе каркаса жатки. Задачей шнека является подача кукурузных початок в наклонную камеру комбайна.
Шнек снабжен с фрикционной муфтой /1/. В середине шнека находится пальцевый сегмент с помощью которого производится подача початков /2/.
Высота расположения шнека регулируемая. Заводская установка расстояния от днища жёлоба каркаса до края витка шнека 25 мм. Это расстояние можно увеличить до 40 мм с перемещением корпуса подшипников шнека. Частота вращения шнека можно изменить с заменой приводного колеса. Заводская установка частоты вращения шнека составляет 110-120 1/мин.
Шнек 12 рядной жатки (Рис. 2/a - 6) для предотвращения его изгибания сделан из двух частей. Эти две части снабжены по отдельности подшипниками. Привод передаётся с левой части

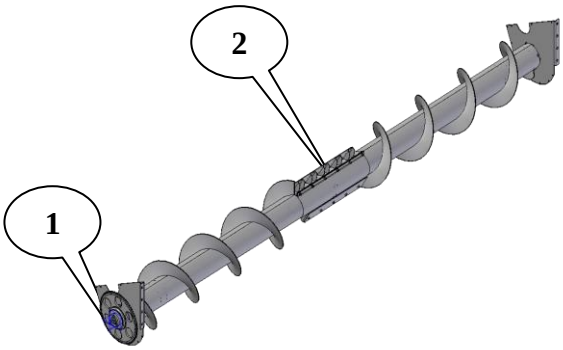

Рис. 2/a.

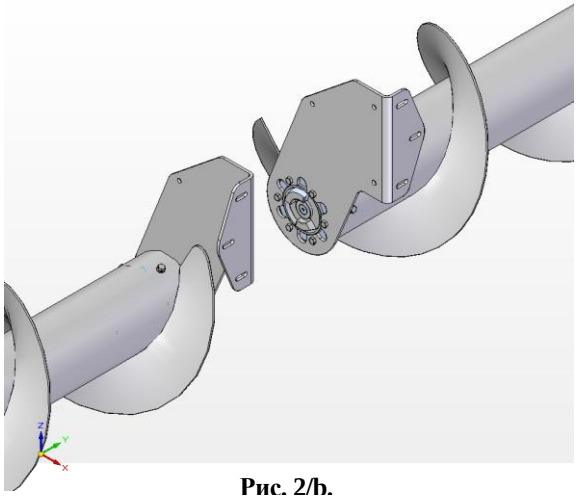

Рис. 2/b.

шнека на правую с помощью храпового кулака.

После разборки в обратной сборке надо уделять внимание на правильность монтировки, так что конец витка шнека правой части относительно левой части по направлению вращения должен иметь сдвиг вперёд. Надо взять во внимание свободный ход храпового кулака и левая часть передаёт движение правой.

3.4 Привод

Механизм жатки приводится в движение (Рис. 3./b) от приводного вала наклонной камеры комбайна с помощью карданного вала (1).
Тип карданного вала зависит от типа комбайна.

OPTIGÉP Kft. 5630 Békés, Vésztői út 1/1. Tel.: +36-66-411-833, Fax: +36-66-411-045
E-mail.: optigep@mail.datanet.hu http://www.optigep.hu

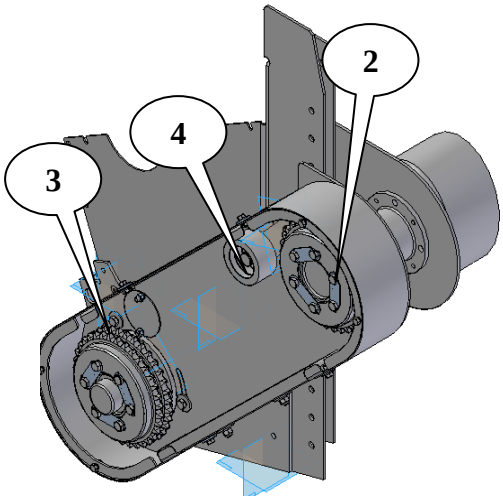

Рис. 3/a.

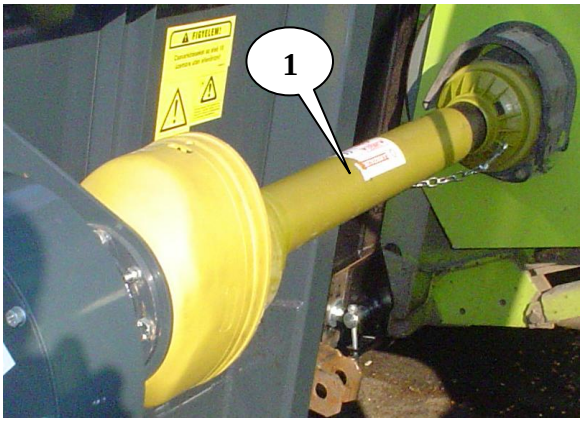

Рис. 3/b.

С заменой приводного колеса (2) (Рис. 3/a.) или приводимого колеса (3) можно изменить частоту вращения привода. Заводская установка частоты вращения привода составляет 500-550 1/мин. Натяжённость приводных цепей осуществляется с помощью пружинного механизма. Привод происходит с помощью двойной 3/4” роликовой цепи.
В случае 12 рядной жатки из-за большого расстояния между приводным валом комбайна и приводом жатки встраивается подшипник в промежуточный вал.
Для достижения долговечной работы карданного вала его положение (верхняя или нижняя позиция) определяет позиция приводного вала комбайна.

Тип кардана, соединяющий подшипник промежуточного вала с боковым приводом: Walterscheid W400/860, с двух сторон с 1 3/8" - 6 рёберный.

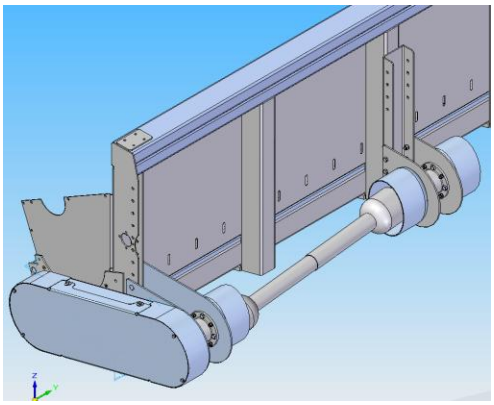

Рис. 3/c.

3.5 Русла

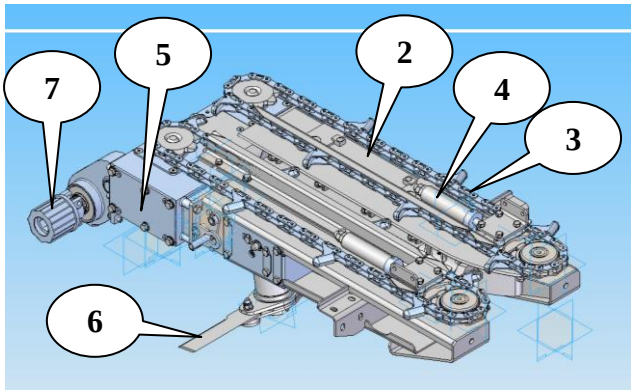

Рис. 4/a.

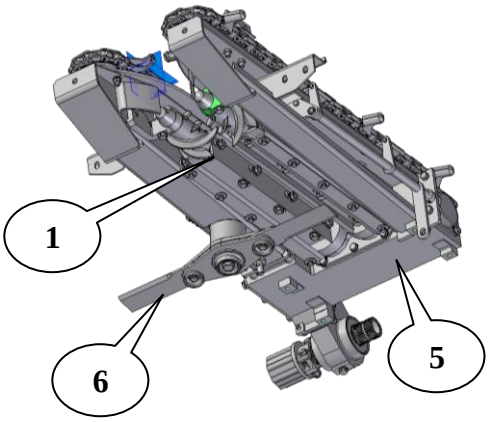

Рис. 4/b.

Задачей русел (Рис. 4/a, b). является втягивание попавшего в него стебля кукурузы, срывание и продвижение кукурузного початка к шнеку, а также измельчение стебля при включенном роторе. Русла в зависимости от расположения ротора могут быть правосторонними и левосторонними.

Главной частью русел являются цилиндры /1/, початкосрывательная рейка /2/, пальцевые цепи /3/ с пружиным узлом натяжки /4/, главный привод /5/, ротор /6/.
Каждая еденица снабжена отдельными муфтами /7/, целью которых является сохранение целостности движущих частей русел.

3.6 Делители и обшивки

Средние делители и обшивки

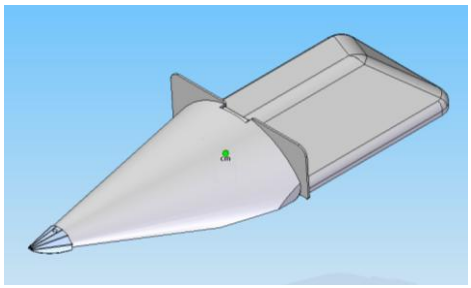

Рис. 5/a

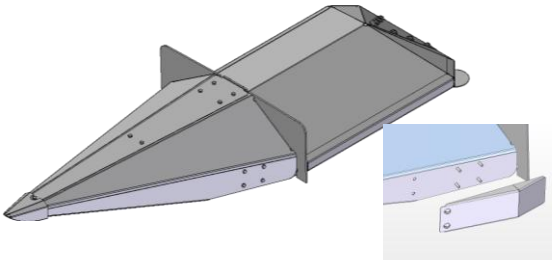

Рис. 5/b.

Делители могут быть иготовлены из пластмассы (Рис. 5/a) и из металла (Рис. 5/b).
Задачей делителей и обшивок является разделение стеблей и продвижение их в русла. Обшивки монтируются к закрывающей пластине, соединяющую русла с днищем жатки. На закрывающую пластину монтируется такой элемент, который даёт возможность поднятию делителей при движении (Рис. 6/a) или при обслуживании русел (Рис. /b.)
На делители, изготовленные из металла возможно монтировать дополнительные направляющие элементы (Рис. 5/b), применение которых предпочтительно в более слабой кукурузе или в поле с непрямыми рядами.
Жатки изготавливаются (соответственно междурядью) с 70 или 76,2-80 см. делителями и обшивками. В жатках с номинальным междурядьем 70 см междурядье у измельчителей, находящимися около друг друга может быть только 76,2 см, поэтому здесь (в средней линии жатки) монтируются делители с размером междурядья 76,2-80 см.

OPTIGÉP Kft. 5630 Békés, Vésztői út 1/1. Tel.: +36-66-411-833, Fax: +36-66-411-045
E-mail.: optigep@mail.datanet.hu http://www.optigep.hu

Рис. 6/a.

Рис. /b.

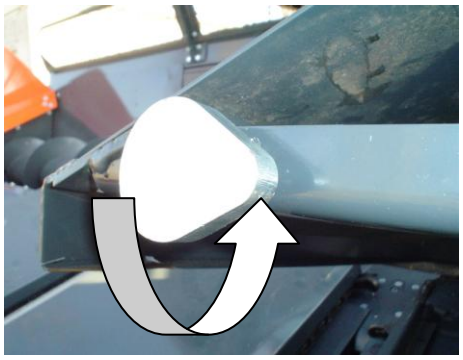

Рис. 7.

Для открытия обшивки надо одновременно вытянуть указанные на рис. 7 замки и повернуть их наверх на 90º. После проведения этого процесса обшивка окрывается.

Боковые делители и обшивка

Верхние боковые обшивки (Рис. 8.) состоят из боковых мысок /1/, боковых обшивок /2/, высоких бортов /3/, задней сетки /4/ и обшивки закрывающие элементы привода /5/. В сущности функциональные, транспортировочные положения и положение при обслуживани такие же, как описано в главе *Средние делители и обшивки*.

Как и средние делители и боковые могут быть изготовлены из пластмассы, также как и металлические могут быть снабжены бортами и сеткой.

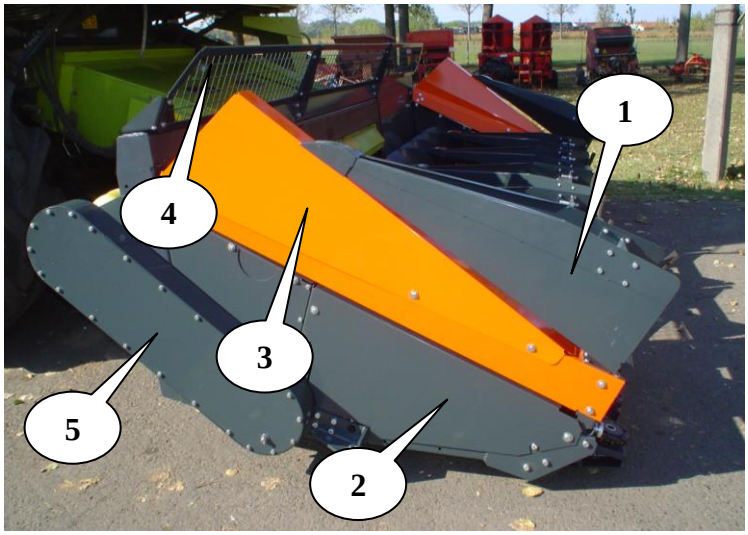

Рис. 8/a.

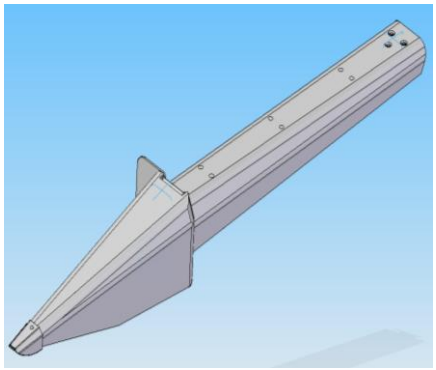

Рис. 8/b.

3.7 Соединение привода

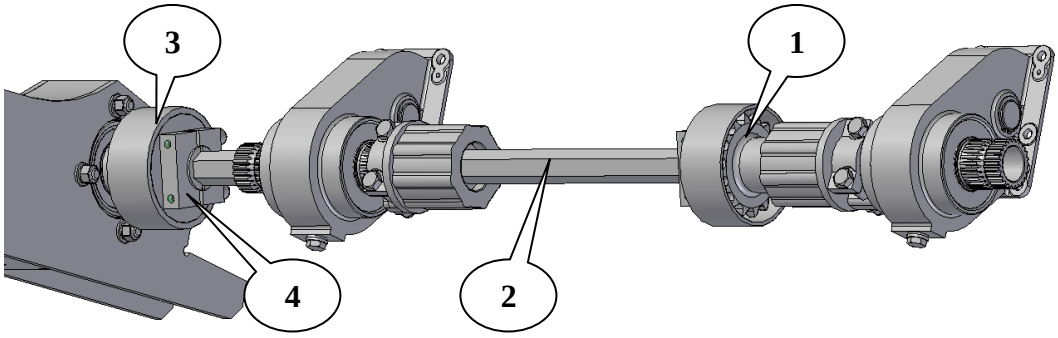

Рис. 9.

Русла соединены с шестигранными валами (Рис. 9.) /2/, снабжёнными с цепным сцеплением /1/. Цепное сцепление фиксируется с цилиндрическим фиксатором /3/ с помощью обоймы /4/. С их расслаблением вал с монтированными на него элементами можно передвинуть в сторону и так будет возможным лёгкая монтировка.

3.8 Центральная установка рейки початкосрывателей

Задачей центральной установки рейки початкосрывателей является центральное и одновременное изменение расстояния щели на всех руслах, а не по отдельности, и устанавка этого расстояния является одним из условий оптимальной уборки кукурузы.

В случае механического действия с поворачиванием в сторону оси стержня болта Рис. 10 /1/ подвинется стержень /2/ и в следствии этого расположенный на русле движок /3/ повернётся вокруг точки своего вращения.

В случае левостороннего и правостороннего расположения русел необходимо изменение направления, что обеспечивается реверсным механизмом /4/, монторованного на кронштейн русла сваренного каркаса.

На Рис. 10 показана рейка початкосрывателей центральной установки механического действия, но она может быть и электрического действия (Рис. 11 a. и b.).

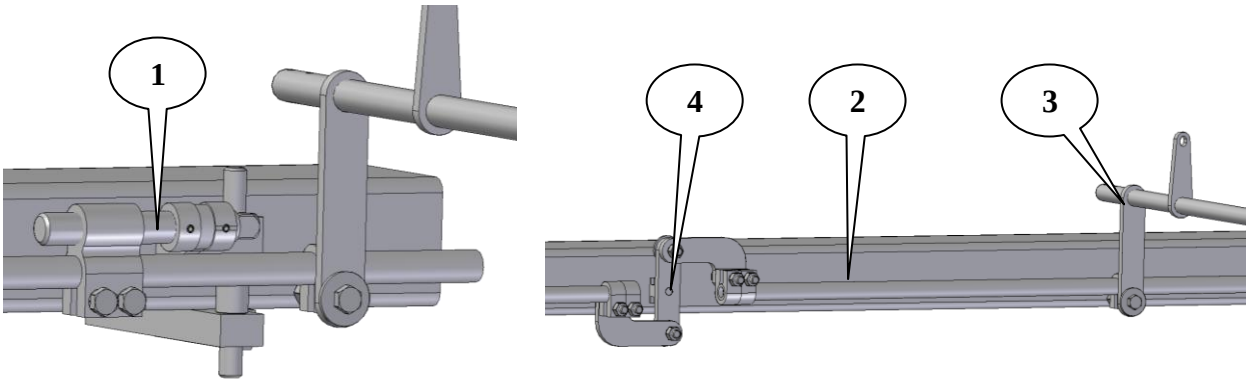

Рис. 10.

OPTIGÉP Kft. 5630 Békés, Vésztői út 1/1. Tel.: +36-66-411-833, Fax: +36-66-411-045
E-mail.: optigep@mail.datanet.hu http://www.optigep.hu

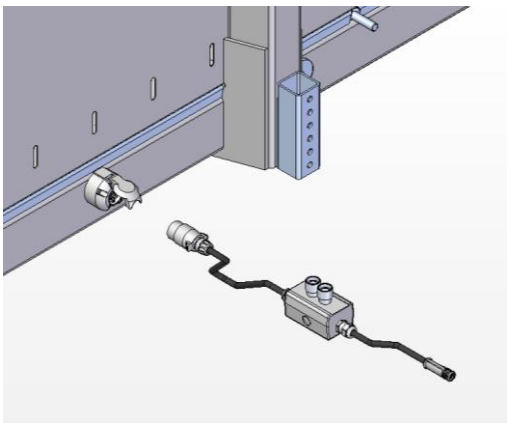

Рис. 11/a.

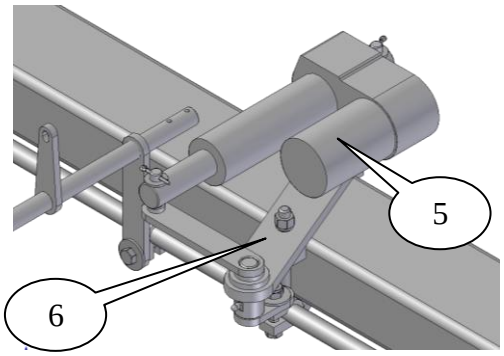

Рис. 11/b.

На Рис. 11 a. и b. показана рейка початкосрывателей центральной установки электрического действия. Электрический двигатель /5/ прикреплён к такому комбинированному кронштейну /6/ на котором расположен и служащий в движении рейки механизм поворота.
Действие механизма сходное с вышеописанным, только в этом случае стержень болта приводится в движение с электрическим двигателем. Так установка рейки початкосрывателей происходит из кабины комбайна. Из двух кабелей коробки управления более короткую надо подсоединить в закуриватель, а другой подлиннее в розетку, находящуюся на каркасе жатки.

4. ПЕРЕВОЗКА И ХРАНЕНИЕ

Перевозка из завода происходит в следующих положениях:

- на своих опорах,
- на подставках.

Запасные части и узлы, поставляемые с жаткой, обозначены и упакованы в водонепроницаемую упаковку, и расположены в корпусе жатки.

4.1 Перевозка на опорах

Заказчикам (на внутреннем венгерском рынке) жатки перевозятся на своих опорах (Рис. 12.). В этом случае они перевозятся на небольшие расстояния и на транспорт помещается только одна жатка.
Преимуществом такой перевозки является то, что для погрузки не нужен погрузчик, а достаточен и кран или применяемое в хозяйстве соответствующей грузоподъёмности подъёмное оборудование. О массе жатки подробнее смотрите в технических данных.

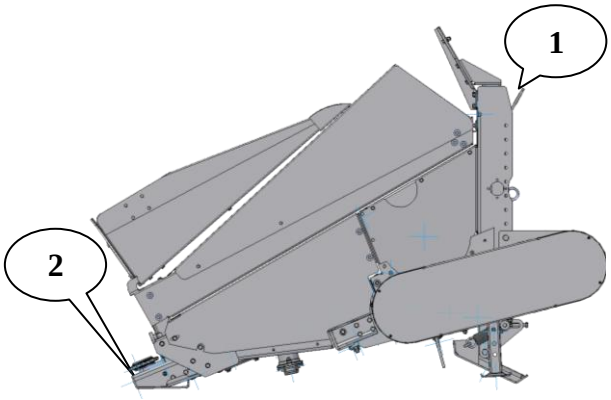

Рис. 12.

В этом случае надо поместить жатку в самое низкое положение, закрепить растяжками, клиньями и т.д.
На жатке отмечены подъёмные точки для выгрузки с краном с наклйками (Рис. 12.). Сзади две скобы (1), а впереди точками страповки являются крюки грузоподъёмной балки (2).

4.2 Перевозка на подставке

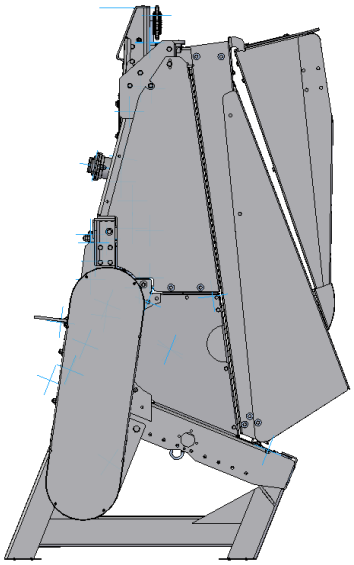

Рис. 13.

Перевозка и хранение жатки осуществляется на специальных подставках. Жатка находится на ней в отклонённом назад на 114° относительно рабочего положения. Подставка и жатка так сконструированы, что две жатки параллельно друг к другу можно погрузить на транспортное средство. В пункте 2. указаны размеры ширины жатки, на основании которых можно определить необходимую длину транспортного средства. Погрузка и разгрузка жатки на подставках в первую очередь может произойти с помощью погрузчика.
При этой перевозке борта не монтируются на жатку, упаковываем их отдельно. После укладки жатки закрепляется на транспортном средстве растяжками, клиньями и т.д.

4.3 Перевозка на комбайне

При продвижении комбайна с жаткой OptiCorn по автодорогам, из-за больших габаритов, необходимо применять переносные габаритные лампы, соблюдая все правила дорожного движения данной страны! Если у комбайна есть транспортная тележка, жатка перевозится на

OPTIGÉP Kft. 5630 Békés, Vésztői út 1/1. Tel.: +36-66-411-833, Fax: +36-66-411-045
E-mail.: optigep@mail.datanet.hu http://www.optigep.hu

ней, следя за правильной навеской и закреплением. Скорость при перевозке на комбайне или на тележке не должна превышать 15 км/час.

В том случае, если бункер комбайна пустой, то нагрузка на рулируемых колёсах должна быть не меньше 20% массы комбайна. В противоположном случае необходимо повысить нагрузку на заднюю ось.

4.4 Хранение жатки

Жатки перед вводом в эксплуатацию, в промежутках между сезонами необходимо хранить в сухом, закрытом месте, тщательно очистив от загрязнений и защищая от коррозии.

5. ВВОД В ЭКСПЛУАТАЦИЮ

Перевозка жатки OptiCorn проводится по описаниям пункта 4. Выгружать надо на заранее подготовленную площадку, в обратном порядке от погрузки!

5.1 Задачи перед вводом в эксплуатацию

Перед вводом в эксплуатацию надо всегда осмотреть жатку и проверить работоспособность по нижеследующим критериям:

- машину надо тщательно проверить, при обнаружении недостаток - написать акт,
- удалить все предметы из жёлоба шнека,
- жатку, находящуюся на транспортной подставке, надо осторожно повернугь с помощью подъёмника в рабочее положение,
- приподняв заднюю часть жатки, опустить задние винтовые опоры настолько, чтобы комбайн смог поднять её,
- надо демонтировать грузоподъемную балку и транспортную подставку,
- борта /4/ монтируются согласно рис. 8а (при транспортировке на подставке).
- Надо проверить натяженность приводных цепей и ложечных цепей, при необходимости провести регулировку, см. рис 12.
- Надо проверить правильность положения початкосрывательных реек, см. рис.19.
- Проверить по упаковочному листу и хранить на складе поставляемые с жаткой запасные части.

Если недостатков нет, то жатку можно навесить на комбайн.

5.2 Навеска жатки на комбайн, прокатка на холостом ходу

- жатку надо поднять с комбайном и фиксировать её с помощью присоединений, находящих на наклонной камере и проставке жатки,
- винтовые опоры фиксируются в верхнем положении,
- с помощью карданного вала подсоединяется приводной вал жатки к верхнему валу наклонной камеры,
- откинуть мыски в рабочее положение, см. п. 5.3,
- надо ещё раз проверить не осталось ли никаких посторонних предметов в корпусе жатки. При наличии посторонних предметов их надо удалить,
- после этого в течении 2-3 минут надо прокрутить жатку вначале на малых оборотах комбайна, а после на рабочей скорости, в то время посторонним находиться около работающей машины (в пределах 25 метров) запрещается!
- в течении обкатки с повышенным вниманием надо следить за работой жатки. При возникновении любых неполадок (заедание, стуки) обкатку надо остановить и устранить все ошибки,
- если жатка работает правильно, можно начать с ней уборку.

OPTIGÉP Kft. 5630 Békés, Vésztői út 1/1. Tel.: +36-66-411-833, Fax: +36-66-411-045
E-mail.: optigep@mail.datanet.hu http://www.optigep.hu

5.3 Работа с жаткой

После навески на комбайн надо установить концы мысок (Рис. 14) таким образом, чтобы между башмаком русла жатки (1) и почвой было расстояние 8-10 см, а наконечники мысок (2) в это время должны соприкасаться поверхности земли.
Оптимальная рабочая скорость жаток типа OptiCorn 6 – 10 км/час. Работа со скоростью свыше 10 км/час вредна, как для жатки, так и для комбайна, приводит к преждевременному стиранию, выходу из строя!
С установленной на заводе частотой оборота жатка пригодна для оптимальной уборки кукурузы.

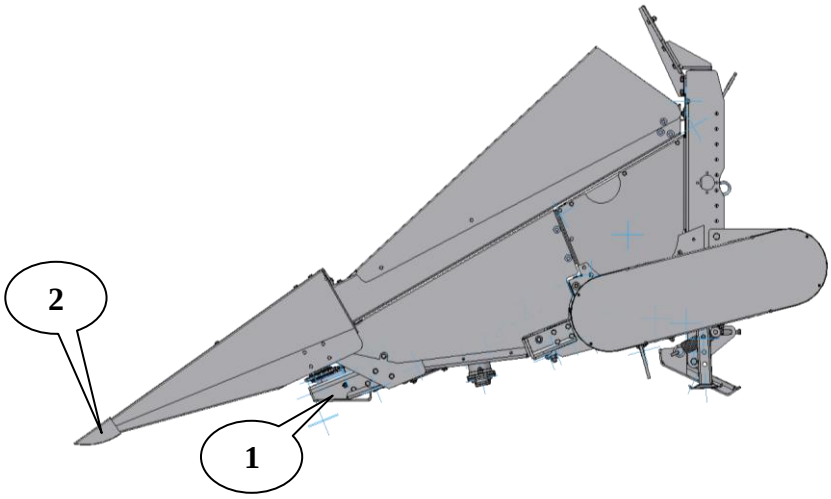

Рис. 14.

Движение с жаткой
При движении комбайна задним ходом, жатку необходимо полностью поднять!

Жатку также необходимо полностью поднять при поворотах и переезде с одного поля на другое. В таких случаях обязательно надо фиксировать жатку при нижнем рабочем цилиндре наклонной камеры. В том случае, если необходимо ездить по дорогам общего пользования, то тогда необходимо ездить так, как описано в пункте 4.3!

5.4 Снятие жатки с комбайна

При снятии жатки с комбайна необходимо обязательно её очистить и удалить все остатки растительной массы.

Поставка на винтовые опоры

- Ставить надо на землю с твёрдой поверхностью или твёрдым покрытием,
- Опоры надо опустить и зафиксировать,
- Надо снять карданные валы с приводного вала наклонной камеры комбайна повесить на крючки жатки,
- Жатку надо опуститъ на опоры,
- Освободить фиксацию жатки,

Навеска жатки проводится в обратном порядке.

Укладка на тележку

- Устанавливать жатку на тележке надо таким образом, чтобы прицепная тяга была под левой рукой комбайнера,
- Если имеется карданный вал, то его надо снять с приводного вала наклонной камеры и повесить на крюк жатки,
- Освободить фиксацию жатки,
- Жатку на тележке надо фиксировать подобным способом, как и зерновую жатку!

Навеска на комбайн проводится в обратном порядке.

OPTIGÉP Kft. 5630 Békés, Vésztői út 1/1. Tel.: +36-66-411-833, Fax: +36-66-411-045
E-mail.: optigep@mail.datanet.hu http://www.optigep.hu

6. ТЕХНИЧЕСКОЕ ОБСЛУЖИВАНИЕ

Техническое обслуживание жатки бывает: после каждой смены, каждый день и после уборочного сезона.

6.1 Уход и смазка

Задачи перед началом смены:

- Проверим осмотром состояние жатки,
- Проверить наличие и натяженность связочных элементов,
- Проверить натяженность ложечных цепей и приводных цепей,
- Прокрутитъ жатку и следить за её работой,
- Смазать ложечные цепи и натяжное устройство цепи,
- Устранить обнаруженные ошибки и недостатки,
- Жатки, снабжённые с измельчителем стеблей проверять на целостность роторов и ножей. С изношенными и повреждёнными ножами работать запрещено! В том случае, если нож двигается в продольном направлении, то его надо демонтировать и заменить причиняющие недостаток части. Нож меняется вместе с втулкой и метизами! Разрешается применять только такие метизы, которые указаны в каталоге запчастей!

Затупленный с одно й стороны нож надо повернуть, так как работа с затупленным ножом приводит к увеличению потребности в энергии и в то же время с этим увеличится нагрузка на некоторые элементы и снижается эффективность измельчения,

При поварачивании ножа необходимо обследовать целостеность присоединяющихся к нему деталей и метиз, во всяком случае контргайку надо поменять на новую.

Задачи в процессе работы:

- Постоянно надо следить за правильной работой жатки, и особенно за шумами и явлениями,
- При малейших проблемах, остановить работу и устранить ошибки.

Очистка забитой машины:

В процессе работы бывает, что в следствии перенагрузки или технической ошибки машина забивается. В этих случаях привод передачи мощности надо сразу выключить, двигатель комбайна выключить, вынуть стартёрный ключ и снять карданный вал с приводного вала наклонной камеры. Только после этого можно очищать машину. После очистки надо устранить ошибки и проводить необходимые установочные приёмы. Также надо поступать при попадении в жатку посторонних предметов. После проведения этих приёмов жатку можно опять пустить в эксплуатацию.

Задачи при остановке в конце смены:

- После завершения работы прокрутить жатку до полного удаления всей растительной массы,
- Очистить жатку от накопившихся растений, пыли, грязи,
- Жатку надо полностью поднять, фиксировать до следующей смены,
- С целью удлиннения срока службы ложечных цепей надо очистить натяжное устройство цепи (рис. 3 /4) и проверить его натяжённость (п.6.2.3.).

Задачи по уходу в конце уборочного сезона:

- Жатку надо тщательно очистить,
- Надо проверить техническое состояние жатки и составить перечень неисправностей,
- В соответствии с перечнью устранить все неисправности,
- В приводах надо менять приводное масло после жатвы 500 га кукурузы, если убранная территория не достигает этой территории, то масло менять посезонно.
- Демонтировать ложечные и приводные цепи шнека, затем прочиститъ и смазать маслом или проварить в графитовом жиру. После просушки, хранить до следующего сезона, одновременно с этим надо очистить натяжное устройство цепи и кулису, затем снабдить антикоррозийной оболочкой,
- Проверить и смазать боковые приводные цепи,
- Целесообразно поверхность жатки, подвергающуюся быстрому ржавению смазать тонким слоем жира, а также нанести защитную смазку на всю поверхность жатки и хранить в сухом закрытом месте,
- Предлагаем к использованию защитную смазку Agip Coro KSW, которая отлично защищает оборудование от коррозии,
- Замененные вещества экологически опасные. Их хранение, уход и учёт регулирует закон (венгерский) 2000/XLIII. и указ № 164/2000.! В каждой стране применяется соответствующий закон.

Общая информация смазки

- Расход приводного масла в главном приводе найдёте в п. 2. Проверка уровня масла происходит после устранения контрольного винта с помощью стержня или отвёртки (Рис. 15). При горизонтальном положении русла высота уровня масла должна составлять 20 мм.

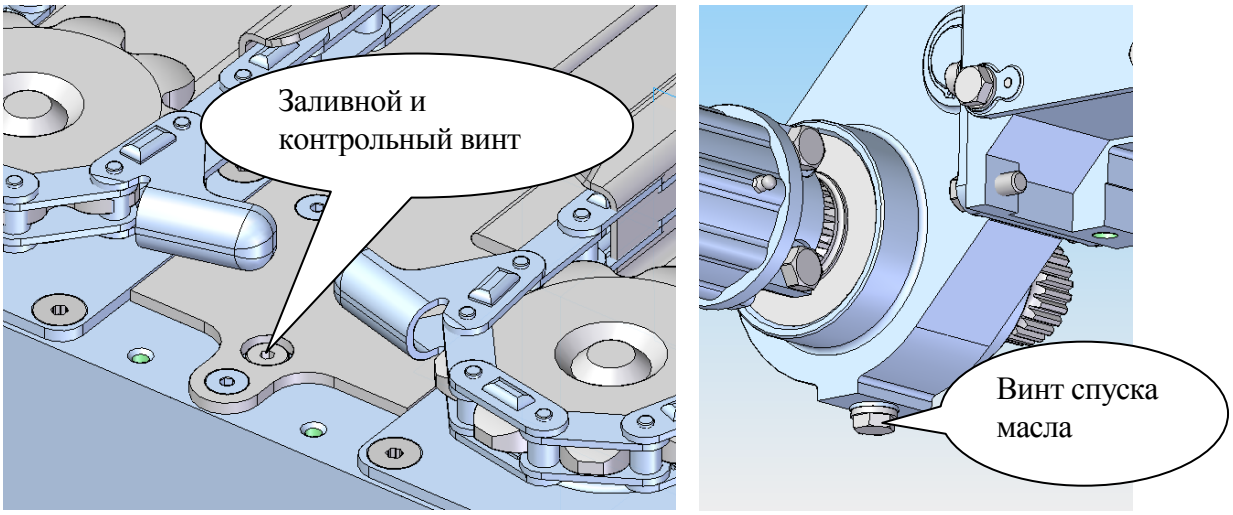

Рис. 15.

- Расход приводного масла в приводе измельчителя найдёте в п. 2.. Наливание, контроль уровня и спуск масла смотрите в нижеприведённом 16 рисунке.

OPTIGÉP Kft. 5630 Békés, Vésztői út 1/1. Tel.: +36-66-411-833, Fax: +36-66-411-045
E-mail.: optigep@mail.datanet.hu http://www.optigep.hu

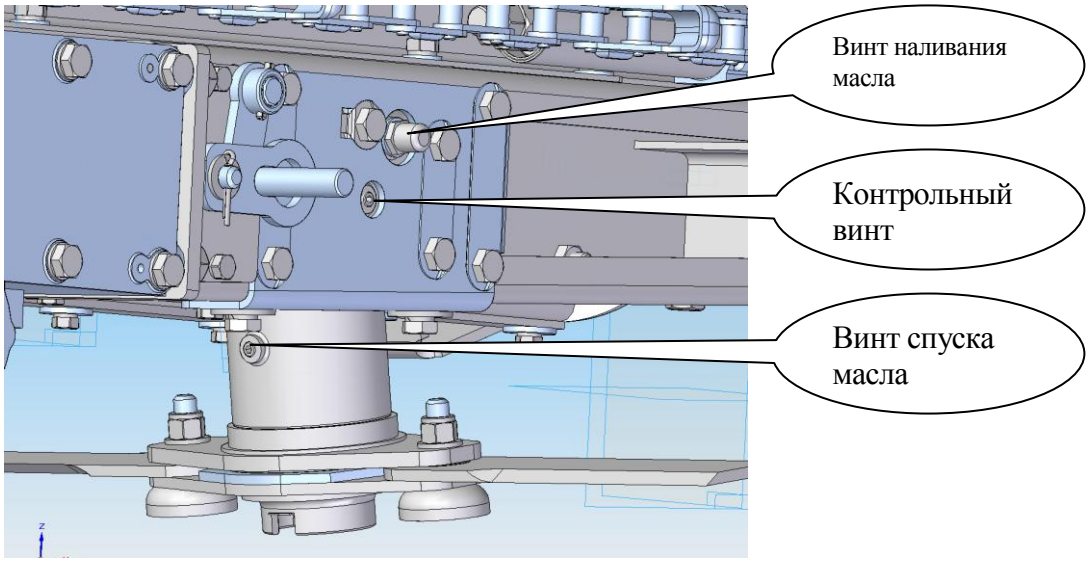

Рис. 16.

- Муфту необходимо смазывать через каждые 50 раб. часов в местах, указанных на рис.17!

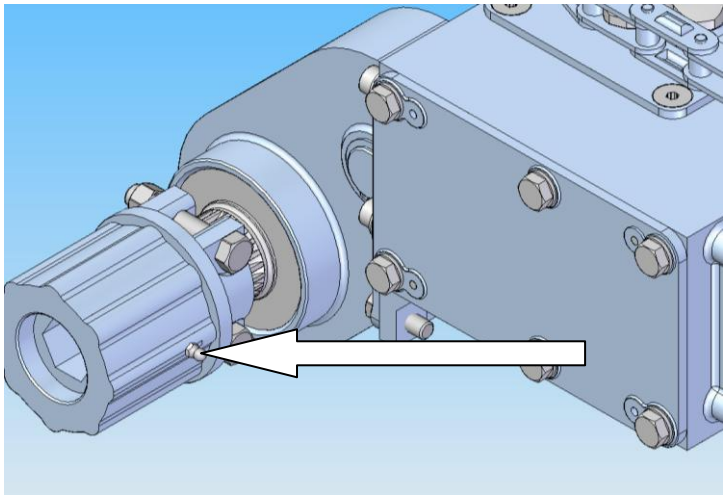

Рис. 17.

6.2 Проведение регулировок на жатке

Регулировка основных параметров жатки осуществляется изготовителем на заводе.

Но несмотря на это, в процессе работы необходимо проводить некоторые добавочные регулировки, замену деталей. Дальше дается описание проведения самых важных регулировок. В некоторых случаях необходимо выключение измельчителя, о нём описано в п.6. 2. 4.

6.2.1 Регулировка щели между рёбрами цилиндра и очистительными ножами

Щель между бёдрами цилиндров (1) надо установить так, чтобы между ними было расстояние минимально 1 мм., и по возможности, не превышало 1,5 мм (Рис. 18). Расстояние щели (2) между очистительными ножами и бёдрами цилиндров должно быть между 0,3-0,8 мм.

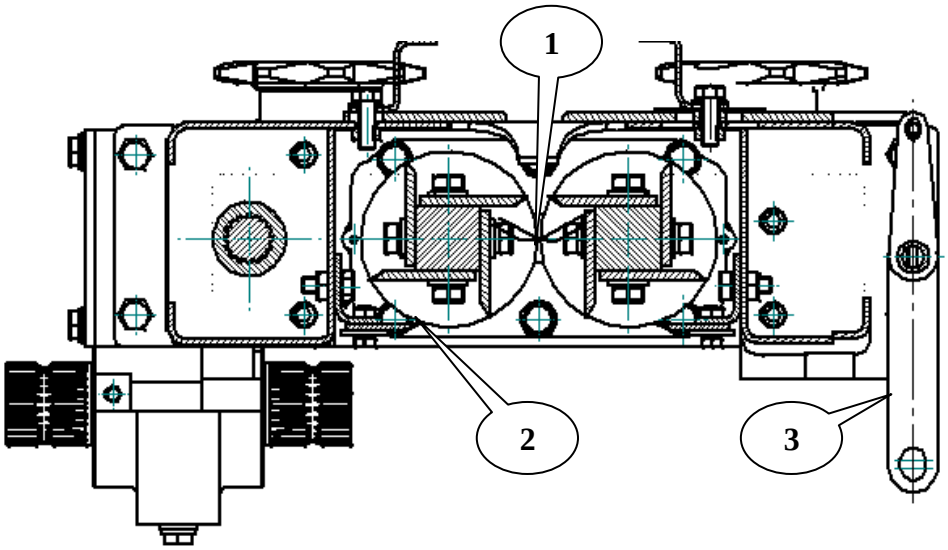

Рис. 18.

6.2.2 Регулировка початкосрывательных реек

Стационарная (2) и регулируемая (1) рейки устанавливаются на расстоянии впереди на 25мм, а сзади на 30 мм (Рис. 18). Сущность установки заключается в том, что по направлению движения впереди щель должна быть уже на 5 мм, чем сзади.

Это обеспечивается основной установкой. При центральном регулировании эта разница сохраняется. При новой монтировке надо уделять внимание на то, что в случае выше данных значениях рычаг (Рис. 18./3) должен стоять перпендикулярно относительно рейки (рис. 19./1), так как с этим обеспечивается достижение устанавливаемого максимального и минимального расстояния между рейками.
Необходимость регулировки расстояния между рейками определяют условия жатки и сорт кукурузы.

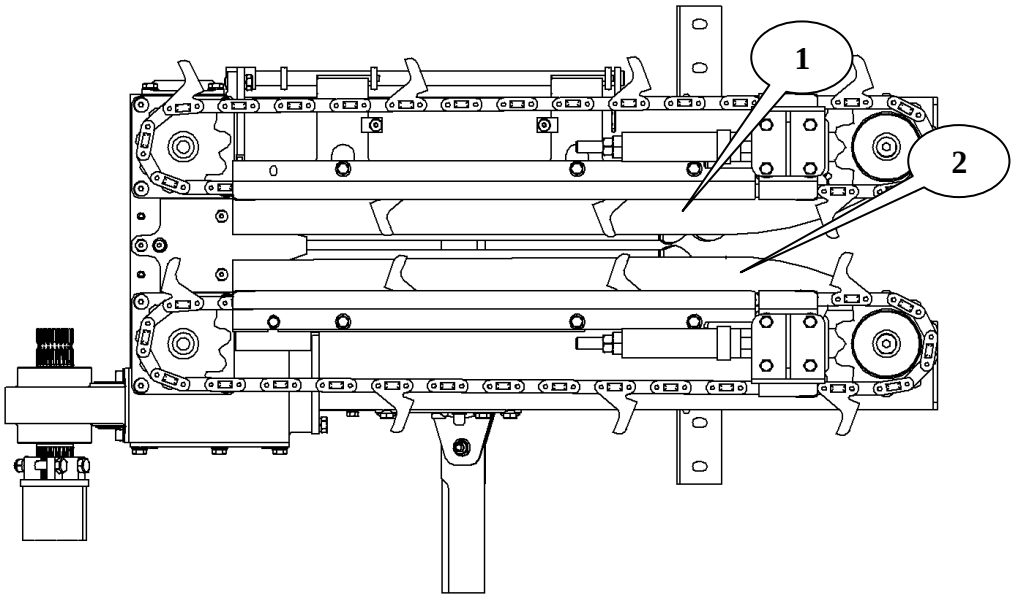

Рис. 19.

OPTIGÉP Kft. 5630 Békés, Vésztői út 1/1. Tel.: +36-66-411-833, Fax: +36-66-411-045
E-mail.: optigep@mail.datanet.hu http://www.optigep.hu

6.2.3 Регулировка натяжённости ложечных цепей

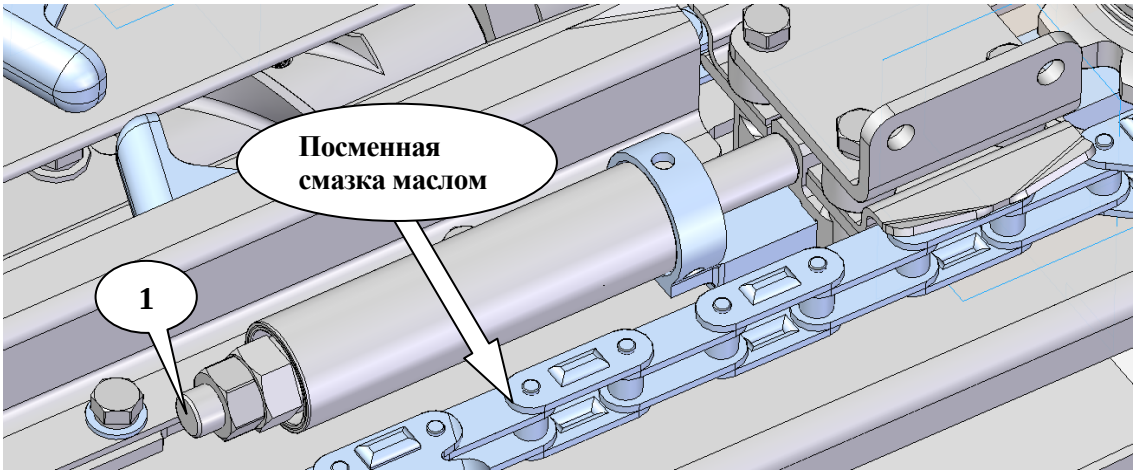

Рис. 20.

При натяжении (Рис. 20) надо уделять внимание на то, чтобы шестигранная гайка (1) осталась внутри обшивки.

В том случае, если цепь настолько расстянулась, что уже нет возможности для натягивания, то в случае непрерывной (кольцевой) цепи надо поменять цепь или в случае небезпрерывной цепи удалить полузвено.

Продолжительность службы ложечных цепей предсказать невозможно, так как она во многом зависит от состояния кукурузы, от привычек уборки, от чистоты содержания узла натяжки, от соответствия натяжённости и условий почвы.

6.2.4 Выключение измельчителя стеблей

Внимание!

Перед выключением и включением необходимо выключить двигатель комбайна, вынуть стартёрный ключ и отсоединить карданные валы!

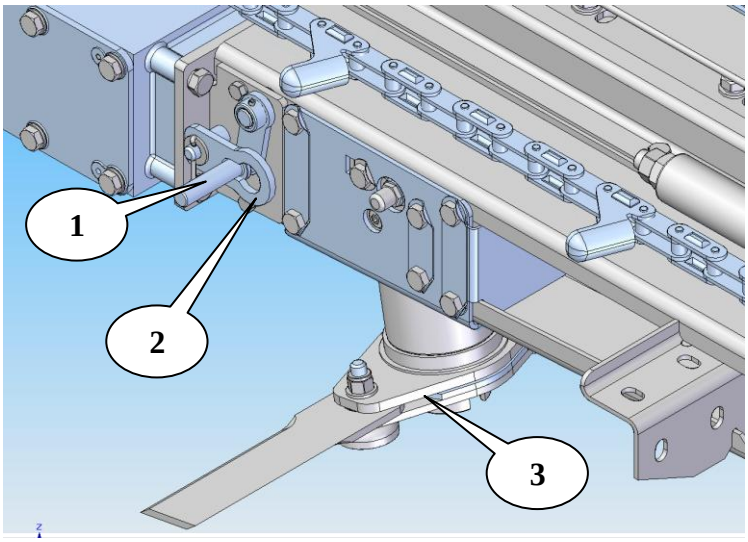

Рис. 21.

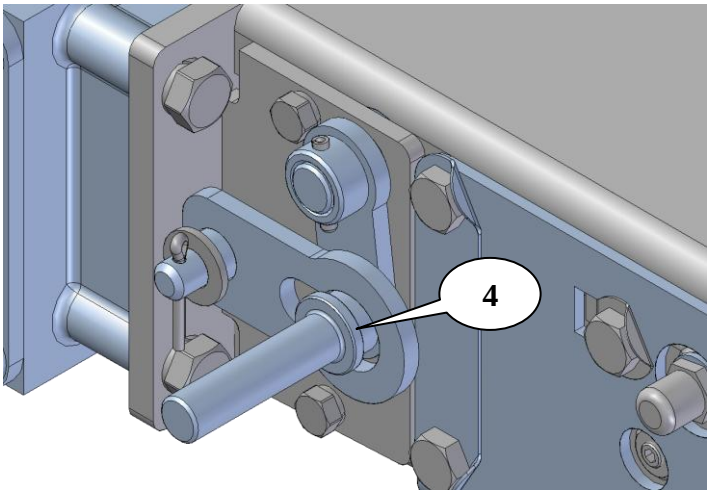

Рис. 22.

При выключении надо потянуть к себе рычаг /1/ и придерживая её вдвинуть в сторону русла задвижную пластину /2/ так, чтобы приткнулась до внутренней цилиндрической части (Рис. 21.). После отпускания рычага при правильном проведении этого приёма, как это видно на рис. 21 задвижка зацепится в кромке /4/ выключающего рычага и невозможно её выдвинуть.

После выключения измельчителя ротор /3/ легко проварачивается рукой без препятствий. В противном случае оборудование нельзя пускать в эксплуатацию, надо найти причину неполадки и исправить её.

Для обратного включения потянем рычаг на себя, вытянем задвижную пластину, а затем прокрутим ротор до тех пор пока не почуствуем, что привод ротора заново сцеплён и ротор ножа рукой не прокручивается.

6.2.5 Регулировка шнека

По заводским регулировкам шнек (1) находится от поверхности жёлоба в 25 мм, с перестановкой корпусов подшипников эту величину можно увеличть до 40 мм (Рис. 23).

Фрикционная муфта (2) находится на оси левой стороны, и устанавливается величина момента в 6-ти рядных жатках 600 Nm, а в 8-ми и 12-ти рядных жатках 800 Nm. При перегрузке в процессе эксплуатации фрикционные вкладыши скользят и слегка протираются, поэтому после перенагрузки надо заново устанавливать момент. Для последующей установки момента служат 3 шт болта, которые необходимо прокрутить в равной мере.

Замена фрикционных вкладышей происходит следующим образом: регулировочные болты надо открутить и диск сцепления двигается в направлении оси. Изношенные фрикционные вкладыши меняются и последующая монтировка происходит в обратном порядке с разборкой. Надо уделить внимание на то, чтобы болты были равномерно закручены до соответствующего момента.

При монтировке надо уделить внимание на то, чтобы пальцы (3) средней части шнека были расположены в том месте, где заканчиваются витки.

Приводная звёздочка монтирована на вал привода (п. 3.8, рис.6.).

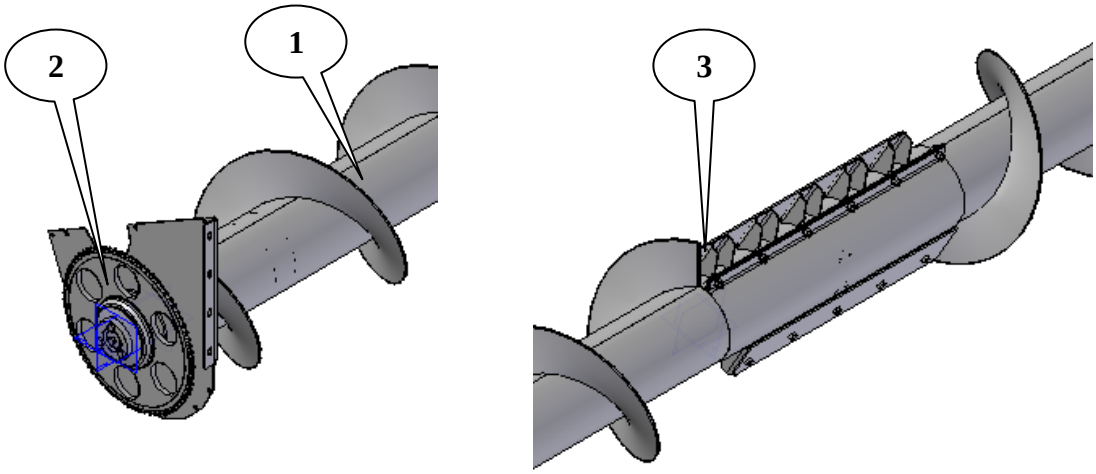

Рис. 23.

OPTIGÉP Kft. 5630 Békés, Vésztői út 1/1. Tel.: +36-66-411-833, Fax: +36-66-411-045
E-mail.: optigep@mail.datanet.hu http://www.optigep.hu

6.2.6 Боковой привод

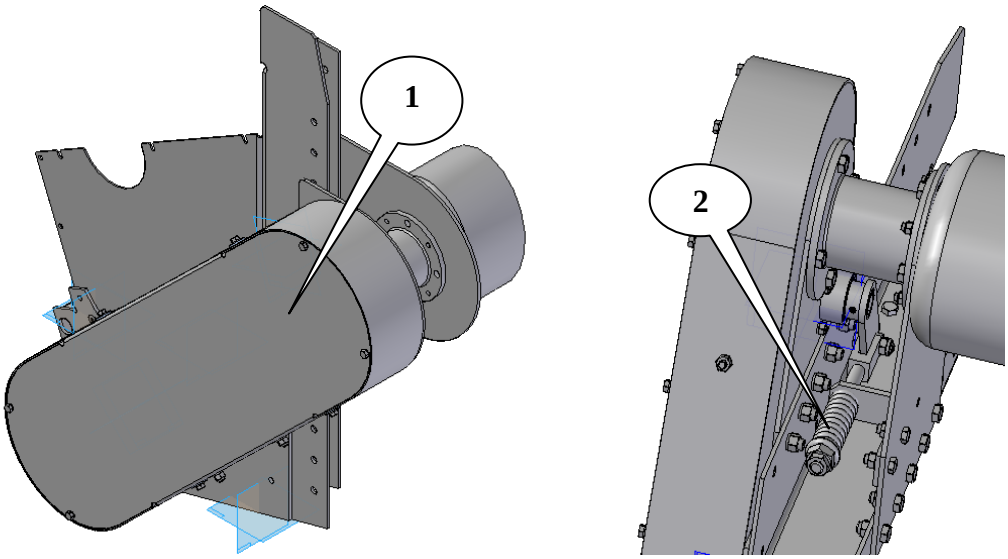

Рис. 24.

Привод (Рис. 24) находится в закрытом от пыли и грязи корпусе привода (1).
На этом рисунке видны приводные и приводимые звёздочки, с их заменой возможна оптимальная установка частоты оборота, специфичная каждому комба йну. Звёздочки и их втулки такой конструкции, что при замене звёздочек не нужно устанавливать плоскость цепи, так как втулки фиксированные и находятся в одной плоскости. При замене надо уделять только на равномерность закручивания болтов и обшивку.

Пружинный узел натягивания (рис. 24./2) надо так регулировать, чтобы устранить слабость. Нельзя перетянуть цепь, так как она быстро износится. В том случае, если цепь настолько расстянулась, что уже нет возможности для натягивания, то в случае непрерывной (кольцевой) цепи надо поменять цепь или в случае небезпрерывной цепи удалить полузвено.

7. ПРАВИЛА ТЕХНИКИ БЕЗОПАСНОСТИ

7.1 Правила охраны труда в процессе эксплуатации

- Эксплутировать жатку для уборки кукурузы может только обученный специалист!
- Оператор должен проходить обучение по технике безопасности комбайна и жатки!
- Находиться перед работающей жаткой и вблизи неё кроме оператора опасно и строго запрещается!
- Все виды обслуживания (сборка, регулировка, смазка, очистка и т. д.) должны проводитъся после полной остановки рабочих органов жатки и двигателя комбайна!
- При навеске, снятии жатки и перед проведением под ней работ, необходимо опуститъ все две опоры, зафиксировать их таким образом, чтобы жатка стабильно подпиралась,
- Во время работы жатки категорически запрещается снимать защитные обшивки, открывать их, находиться вблизи цепей, звездочек и других вращающих деталей!
- Трогать руками работающие, вращающиеся детали запрещается!
- При срабатывании муфты сцепления надо полностью остановить двигатель комбайна и после этого можно начать работы, связанные с устранением неполадок,
- При передвижении с одного поля на другое жатку надо поднять и фиксировать при нижнем рабочем цилиндре.

7.2 Техника безопасности при транспортировке

Для поднятия жатки краном предусмотрены места страповки (обозначенны краской, рисунком). Точки, служащие для поднятия жатки находятся сзади на несущей балке - два отверстия, и на балке, монтированной впереди под средними делителями.

При перевозке жатки кроме требований в руководстве по эксплуатации комбайна, необходимо соблюдать следующее правила:

- Правила дорожного движения данной страны,
- Тележку можно буксировать только комбайном с максимальной скоростью 20 км/час,
- При погрузке на тележку и снятии жатки находиться под поднятой жаткой строго запрещается!,
- Жатку соответственно предписаниям очень внимательно надо фиксировать!,
- Перевоз людей на тележке с жаткой строго запрещается!,
- Перед началом работы комбайнер обязан проверить состояние тележки (элементы фиксирования, наличие и исправность световой сигнализации, фар, габаригных ламп и т. д.),
- Учитывая большую длину и габаритные размеры прицепа, передвигаться надо очень внимательно, особенно на поворотах,
- Эксплуатировать тележку может только обученный специалист,
- При передвижении на автодарогах надо пользоваться световой сигнализацией!,
- При эксплуатации жатки необходимо соблюдать правила и инструкции компетентных органов данной страны.

OPTIGÉP Kft. 5630 Békés, Vésztői út 1/1. Tel.: +36-66-411-833, Fax: +36-66-411-045
E-mail.: optigep@mail.datanet.hu http://www.optigep.hu

7.3 Расположение таблицы данных и наклеек

A gépen a kiküszöbölhető veszélyek forrásánál védőberendezések beépítésével gondoskodtunk a biztonságról. A nem kiküszöbölhető veszélyek forrásánál figyelmeztető illetve további információt nyújtó feliratokat és jelöléseket helyeztünk el a kezelő figyelelmének felhívására (25. ábra). A jelzések utasításait minden esetben be kell tartani.
Az elhelyezett jelzések a biztonságos üzemeltetésre hívják fel a figyelmet, ezért bármely felirat rongálódása, elvesztése esetén pótolni kell azokat.

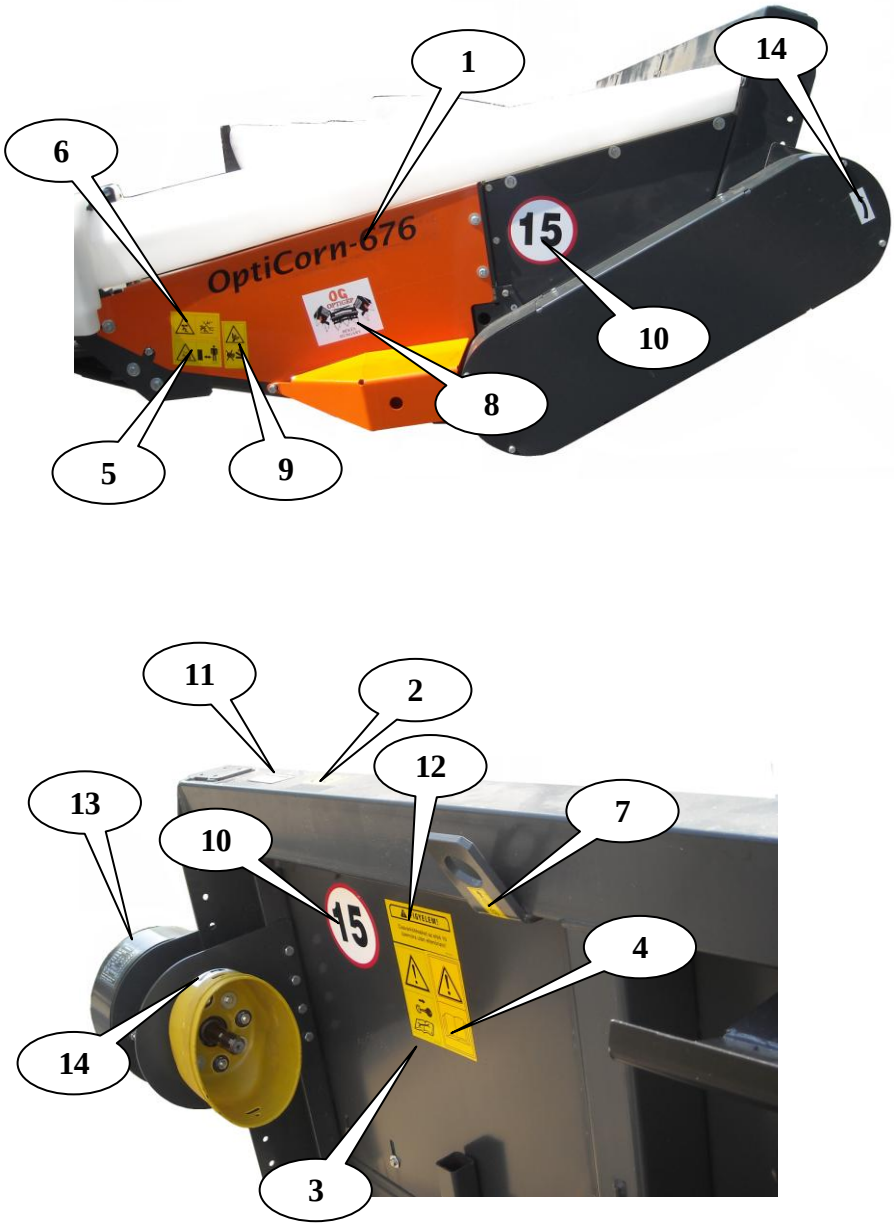

Рис. 25.

Знак	Название	Обозначение
1	***OptiCorn–...***	Тип
2		Обозначение CE
3		Обесточить комбайн во время ремонта!
4		Перед вводом в эксплуатацию изучите указания инструкции по эксплуатации и строго соблюдайте их!
5		Осторожно! Падающий элемент! Держитесь на соответствующем расстоянии!
6		Осторожно! Падающий элемент!
7		Точка подъёма
8		Эмблема завода изготовителя
9		Осторожно! Опасность ущимления!
10		Максимальная скорость перевоза жатки комбайном или транспортной тележкой 15 км/ч.
11		Таблица данных
12		Болтовые связи проверить после первых 10 рабочих часов!
13		Частота вращения жатки (в зависимости от типа комбайна)
14		Направление вращения

Обращаем Ваше внимание на то, что пиктограммы и надписи во время эксплуатации стираются, портятся. В таких случаях их надо поменять, а также их можно заказать от фирмы ООО «ОПТИГЕЙП».

OPTIGÉP Kft. 5630 Békés, Vésztői út 1/1. Tel.: +36-66-411-833, Fax: +36-66-411-045
E-mail.: optigep@mail.datanet.hu http://www.optigep.hu

8. ЮРИДИЧЕСКИЕ ЗАЯВЛЕНИЯ

Ввод в эксплуатацию машины является задачей эксплуатационника и проводить его надо как описано в главе 5.
Гарантия на жатку - 12 месяцев со времени ввода в эксплуатацию и не больше 18-ти месяцев с момента продажи.
Изготовитель за пределами Венгерской Республики не проводит работы по гарантийному обслуживанию.

Наш официальный дилер во время гарантийного периода исправит те ошибки, которые произошли из-за несоответственного изготовления.

Не подлежит гарантии:

- если ввод в эксплуатацию провёл не специалист завода (или не специалист дилера) и поломка произойдёт из-за неквалифицированного ввода в эксплуатацию,
- устранение неполадок возникших в следствии несоблюдения инструкции по эксплуатации,
- ремонт поломок в следствии умышленных воздействий или аварий,
- если ошибка является результатом изменений без разрешения изготовителя, результатом неграмотного ремонта,
- если эксплуатационник препятствует выявлению поломок, в том числе и демонтаж машины в большей мере, чем необходимо,
- если для эксплуатации применяется несоответствующая сила или оборот,
- если ошибка возникнет в следствии попадания чужеродных тел,
- если ошибка возникнет в следствии отсутствии смазки,
- если ошибка возникнет в следствии умышленной перенагрузки,
- быстроизнашивающиеся составные части (ложечные цепи, бёдра русел, чистящие ножи, измельчающие ножи, втулки ножей),
- составные части купленные в торговле.

Во время гарантийного срока обслуживатель гарантийного сервиса исправит неполадки и в том случае, если возникают споры в отношении гарантийной ответственности.
Ущерб – потеря рабочего времени- вытекающий из поломок, которые устраняет дилер не больше, чем за 7 дней от получения информации от пользователя, не возмещается.

Проверку оборудования по охране труда проводила венгерская фирма ООО Агровейд. Номер акта испытания машины: 3038.112.06 от 10 января 2007г.

Инструкция по эксплуатации, перечень запчастей упакованы вместе с запчастями жатки.

При возникновении ошибок пользователь извещает дилера факсом или в письменной форме. Решение о проводимых работах принимает дилер.

Гарантийное извещение должно содержать следующие данные:

- тип жатки,
- год выпуска,

- заводской номер,
- короткое описание неисправности,
- точный адрес нахождения жатки,
- ФИО администратора и № телефона.

Изготовитель держит за собой право технических изменений!

OPTIGÉP Kft. 5630 Békés, Vésztői út 1/1. Tel.: +36-66-411-833, Fax: +36-66-411-045
E-mail.: optigep@mail.datanet.hu http://www.optigep.hu

9. ЗАКАЗ ЗАПАСНЫХ ЧАСТЕЙ

Определение необходимых деталей, узлов осуществляется по чертежам и обозначениям, на основании нумерации их позиций.

Вы должны давать нам Ваши заказы до конца марта текущего года факсом, в письме или электронной почтой. При заказе сообщите следующие данные:

- Точный адрес и название или имя заказчика,
- Год выпуска жатки,
- Заводской номер жатки,
- Название необходимой детали,
- Номер чертежа необходимой детали и необходимое количество.

ВНИМАНИЕ!

Обеспечение качественными запасными частями гарантируем только в том случае, если запчасти закажете у фирмы ОПТИГЕЙП!

СПИСОК ЗАПЧАСТЕЙ, ПОСТАВЛЯЕМЫХ С ЖАТКОЙ
(Гаркомплект)

Нож 11-045.258	2 шт
Транспортная цепь 54-045.598	1 шт
Чистящий нож 11-045.111	1 шт
Ребро вальца 19-045.060	1 шт

Составлено: Бейкейш, 1-го июля 2010 г.

Составил:

……..

Комлоши Михай

конструктор

Проверил:

……

Шаги Габор

технический директор

Одобрил:

……..

Паткаш Янош

исполнительный директор

OPTIGÉP Kft. 5630 Békés, Vésztői út 1/1. Tel.: +36-66-411-833, Fax: +36-66-411-045
E-mail.: optigep@mail.datanet.hu http://www.optigep.hu